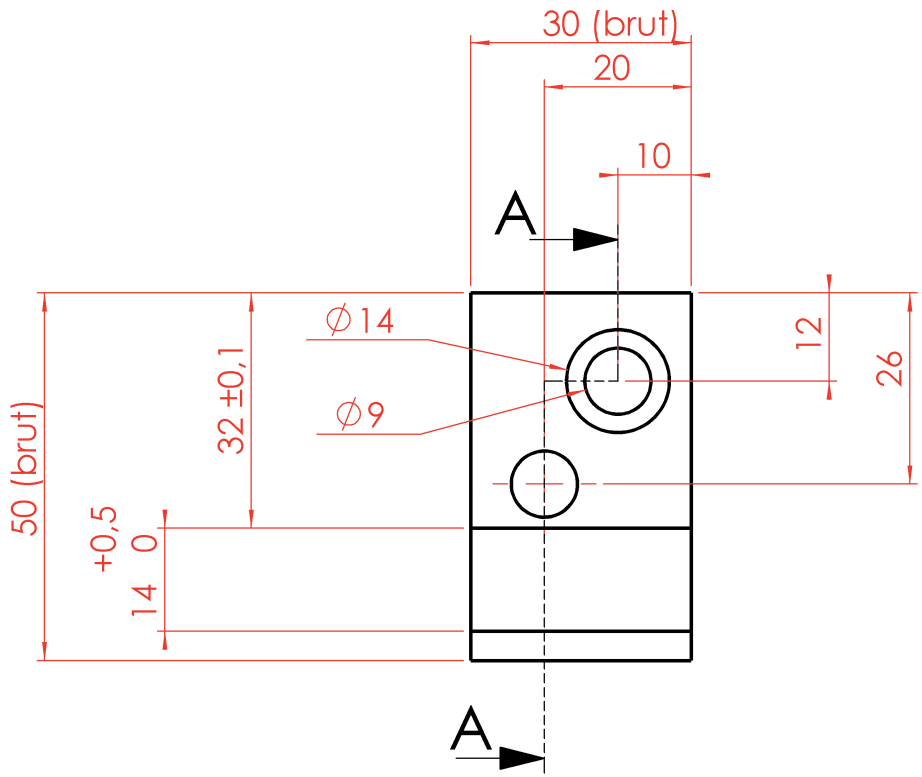

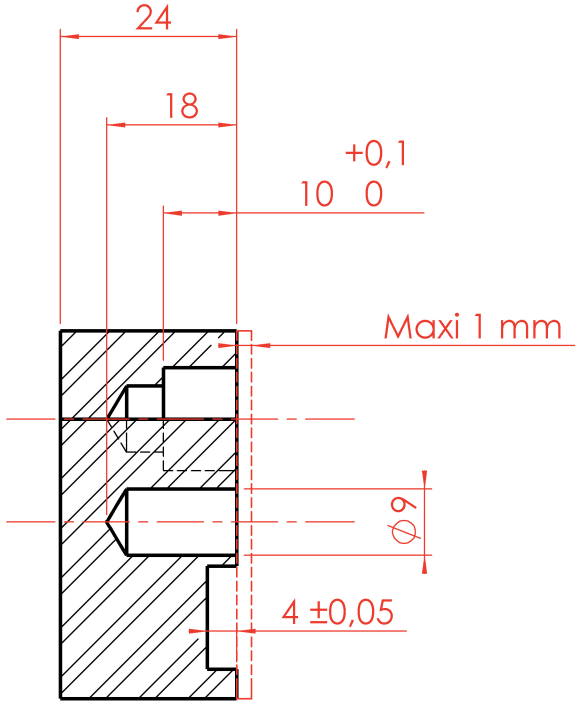

COUPE A-A
ECHELLE 1 : 1

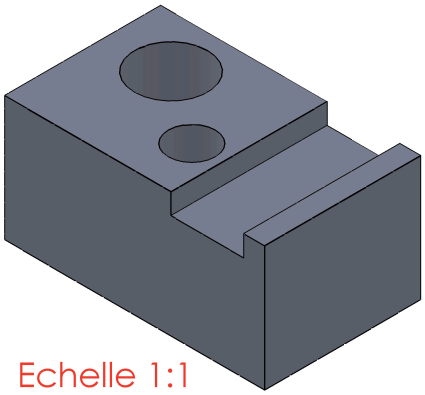

Echelle 1:1

Brut: 30 x 50 x 25

TOLERANCES GENERALES : ISO 2768 fH

Ra 3.2

Rep	Nb	Désignation	Matière	Observation	Référence
32	1	**Reprise axes**	2017A	.....	007

Production Mécanique — www.prof-mpk.fr

Janvier 2015

Format : A4

Modification:

Ech. 1:1

Modification:

Dessiné par: MPK

Evaluation 01
Avant le départ en stage